ТРЕНАЖЕРЫ МЕДИЦИНСКИЕ

для активно-пассивной реабилитации верхних и нижних конечностей BRADEX®

по ТУ 32.50. 50-003-76456205-2022

№1

Инструкция по применению



г. Москва 2024

Настоящая инструкция по применению на Тренажеры медицинские для активно-пассивной реабилитации верхних и нижних конечностей BRADEX® по ТУ 32.50.50-003-76456205-2022, предназначено для ознакомления с ними и их работой, и содержит сведения по использованию, регламенту работы и паспортные данные на изделия.

1. Наименование медицинского изделия.

Тренажеры медицинские для активно-пассивной реабилитации верхних и нижних конечностей BRADEX® по ТУ 32.50.50-003-76456205-2022

1. Варианты исполнения:
Тренажер педальный для ног и рук «АЭРОБ НЬЮ» арт. SF 0077, серый;
Тренажер педальный для ног и рук «АЭРОБ НЬЮ» арт. SF 0932, чёрный;
Тренажер педальный для ног и рук «АЭРОБ НЬЮ» арт. SF 0933, белый;
Тренажер педальный для ног и рук «АЭРОБ НЬЮ» арт. SF 0934, красный;
Тренажер педальный для ног и рук арт. SF 0922, белый;
Тренажер педальный для ног и рук арт. SF 0942, чёрный;
Тренажер педальный для ног и рук арт. SF 0943, красный;
Тренажер педальный для ног и рук арт. SF 0944, зелёный;
Тренажер педальный для ног и рук арт. SF 0923, чёрный;
Тренажер педальный для ног и рук арт. SF 0945, белый;
Тренажер педальный для ног и рук арт. SF 0946, красный;
Тренажер педальный для ног и рук арт. SF 0947, синий;
Тренажер педальный для ног и рук арт. SF 0948, зелёный;
Мини велотренажер, складной арт. SF 0924, чёрно-синий;
Мини велотренажер, складной арт. SF 0949, чёрно-зелёный;
Мини велотренажер, складной арт. SF 0950, чёрно-красный;
2. Гарантийный талон – 1 шт.
3. Инструкция по применению – 1 шт.
4. Гаечный ключ – 1 шт.
5. Шестигранный ключ – 1 шт.
(далее по тексту – изделия или тренажер).
Полное наименование медицинского изделия указано в РУ № РЗН2024/23462 от 26.08.2024

2. Сведения о производителе медицинского изделия.

ООО «Технологии здоровья»
Российская Федерация, 117405,г.Москва, ш. Варшавское, д.145, к.8
+7(495) 647-09-59
market@bradex.ru

Место производства:
1.ООО «Технологии здоровья» Российская Федерация,
117405, г. Москва, Варшавское шоссе 145, корп. 8. №I-1-17, I-1-18, I-1-19, I-1-20, I-1-21.
2. JINHUA YUNZHIJIAN SPORT TECHNOLOGY CO., LTD.
№33 Mudan Road, Baiyang Street, Wuyi County, Jinhua City, Zhejiang.
ДЖИНЬХУА ЮНЧЖУЯН СПОРТ ТЕХНОЛОДЖИ КО., ЛТД.
№ 33 Мудан Роуд, улица Байян, округ Уи, г. Цзиньхуа, провинция Чжэцзян

3. Область применения медицинского изделия.

в условиях ЛПУ, медицинских учреждениях и на дому.

4. Назначение медицинского изделия.

Предназначены для реабилитации, поддержания мышечной системы пожилых людей в тонусе, для восстановительных целей после инсульта и спинномозговых травм, для повышения функций опорно-двигательного аппарата и после переломов, для занятий при рассеянном склерозе, в качестве тренажера для больных ДЦП и страдающим болезнью Паркинсона, для разработки мышц, для снижения веса, для наращивания мышечной массы, для увеличения гибкости мышц.

Показания к применению:

• восстановление мышц, суставов, подвижности конечностей;
• уменьшение или нормализация патологического мышечного тонуса, направленная регуляция мышечного тонуса;
• увеличение мышечной силы;
• улучшение или нормализация координации движений;
• оптимизация реакций срочной адаптации к физической нагрузке.

5. Противопоказания при применении медицинского изделия.

• опухоли и травмы позвоночника, злокачественные новообразования любой локализации;
• патологическая ломкость костей (новообразования, генетические заболевания, остеопороз);
• острые и хронические в фазе обострения инфекционные и воспалительные заболевания, включая миелиты, менингиты, остеомиелит позвоночника, туберкулезный спондилит;
• миокардиальные расстройства в стадии нестабильности;
• грыжа пульпозного ядра позвоночного диска в острой и подострой форме (с радиационными и неврологическими нарушениями);
• послеоперационный период при оперировании суставов, черепа, позвоночника, конечностей;
• острые травмы головного и спинного мозга;
• тяжелые нарушения двигательных функций;
• свежие травматические поражения черепа, позвоночника, конечностей;
•тромбоз и окклюзия позвоночной артерии;
• ишемические изменения на ЭКГ; сердечная недостаточность (III класса и выше по Killip); неконтролируемая аритмия желудочков или предсердий, неконтролируемая синусовая тахикардия выше 120 уд/мин.;
• эмболия;
• острый тромбофлебит;
• некомпенсированный сахарный диабет.

6. Меры предосторожности при применении медицинского изделия.

- Перед использованием тренажера проконсультируйтесь с Вашим врачом о целесообразности нагрузок.
- Проведение занятий под контролем медицинского работника.
- Нет возможности проведения тренировок при фиксации инвалидного кресла к тренажеру.
- Никогда не вставайте на тренажер: он рассчитан исключительно на использование в сидячем положении.
- Перед использованием тщательно изучите инструкцию, убедитесь в том, что рекомендации понятны вам и всем, кто будет использовать тренажёр.
- Используйте только в помещении.

- Используйте тренажёр только на ровной твёрдой поверхности и убедитесь, что между тренажёром и другими предметами достаточно места.
- Регулярно проверяйте тренажёр на наличие признаков повреждений - при их появлении прекратите использование и немедленно обратитесь в службу поддержки.
- Не используйте в ванной или в другом месте, где скапливается влага.
- Как и при любых других упражнениях, не занимайтесь на тренажёре, если вы плохо себя чувствуете или сразу после еды. Во время использования избегайте переохлаждения и перегрева.
- Не позволяйте детям играть с тренажёром.
- Тренажёр предназначен для использования детьми старше 8 лет.
Люди, имеющие ограниченные или ментальные возможности, нарушения восприятия могут использовать его только при соответствующем надзоре.
- Тренажер может использовать только один человек.
- Используйте тренажер только по назначению и только в соответствии с инструкцией.

7. Возможные побочные действия при использовании изделия.

При использовании согласно рекомендациям врача побочных действий не вызывает.

8. Технические характеристики.

Варианты исполнения и описание
1. Тренажер педальный для ног и рук «АЭРОБ НЬЮ» арт. SF 0077, серый - компактный, легкий тренажер для повышения выносливости сердечно-сосудистой системы, улучшения и поддерживания тонуса мышц, улучшения кровообращения, лимфотока, уменьшения болевых ощущений и восстановления двигательной функции ног и/или рук во время восстановительного периода после травм или операций, серого цвета;
2. Тренажер педальный для ног и рук «АЭРОБ НЬЮ» арт. SF 0932, чёрный - компактный, легкий тренажер для повышения выносливости сердечно-сосудистой системы, улучшения и поддерживания тонуса мышц, улучшения кровообращения, лимфотока, уменьшения болевых ощущений и восстановления двигательной функции ног и/или рук во время восстановительного периода после травм или операций, чёрного цвета;
3. Тренажер педальный для ног и рук «АЭРОБ НЬЮ» арт. SF 0933, белый - компактный, легкий тренажер для повышения выносливости сердечно-сосудистой системы, улучшения и поддерживания тонуса мышц, улучшения кровообращения, лимфотока, уменьшения болевых ощущений и восстановления двигательной функции ног и/или рук во время восстановительного периода после травм или операций, белого цвета;
4. Тренажер педальный для ног и рук «АЭРОБ НЬЮ» арт. SF 0934, красный - компактный, легкий тренажер для повышения выносливости сердечно-сосудистой системы, улучшения и поддерживания тонуса мышц, улучшения кровообращения, лимфотока, уменьшения болевых ощущений и восстановления двигательной функции ног и/или рук во время восстановительного периода после травм или операций, красного цвета;
5. Тренажер педальный для ног и рук арт. SF 0922, белый- тренажер для повышения выносливости сердечно-сосудистой системы, улучшения и поддерживания тонуса мышц, улучшения кровообращения, лимфотока, уменьшения болевых ощущений и восстановления двигательной функции ног и/или рук во время восстановительного периода после травм или операций, белого цвета;
6. Тренажер педальный для ног и рук арт. SF 0942, чёрный - тренажер для повышения выносливости сердечно-сосудистой системы, улучшения и поддерживания тонуса мышц, улучшения кровообращения, лимфотока, уменьшения болевых ощущений и восстановления двигательной функции ног и/или рук во время восстановительного периода после травм или операций, чёрного цвета;
7. Тренажер педальный для ног и рук арт. SF 0943, красный - тренажер для повышения выносливости сердечно-сосудистой системы, улучшения и поддерживания тонуса мышц,

улучшения кровообращения, лимфотока, уменьшения болевых ощущений и восстановления двигательной функции ног и/или рук во время восстановительного периода после травм или операций, красного цвета;
8. Тренажер педальный для ног и рук арт. SF 0944, зелёный - тренажер для повышения выносливости сердечно-сосудистой системы, улучшения и поддерживания тонуса мышц, улучшения кровообращения, лимфотока, уменьшения болевых ощущений и восстановления двигательной функции ног и/или рук во время восстановительного периода после травм или операций, зеленого цвета;
9. Тренажер педальный для ног и рук арт. SF 0923, чёрный - тренажер для повышения выносливости сердечно-сосудистой системы, улучшения и поддерживания тонуса мышц, улучшения кровообращения, лимфотока, уменьшения болевых ощущений и восстановления двигательной функции ног и/или рук во время восстановительного периода после травм или операций, чёрного цвета;
10. Тренажер педальный для ног и рук арт. SF 0945, белый - тренажер для повышения выносливости сердечно-сосудистой системы, улучшения и поддерживания тонуса мышц, улучшения кровообращения, лимфотока, уменьшения болевых ощущений и восстановления двигательной функции ног и/или рук во время восстановительного периода после травм или операций, белого цвета;
11. Тренажер педальный для ног и рук арт. SF 0946, красный - тренажер для повышения выносливости сердечно-сосудистой системы, улучшения и поддерживания тонуса мышц, улучшения кровообращения, лимфотока, уменьшения болевых ощущений и восстановления двигательной функции ног и/или рук во время восстановительного периода после травм или операций, красного цвета;
12. Тренажер педальный для ног и рук арт. SF 0947, синий - тренажер для повышения выносливости сердечно-сосудистой системы, улучшения и поддерживания тонуса мышц, улучшения кровообращения, лимфотока, уменьшения болевых ощущений и восстановления двигательной функции ног и/или рук во время восстановительного периода после травм или операций, синего цвета;
13. Тренажер педальный для ног и рук арт. SF 0948, зелёный - тренажер для повышения выносливости сердечно-сосудистой системы, улучшения и поддерживания тонуса мышц, улучшения кровообращения, лимфотока, уменьшения болевых ощущений и восстановления двигательной функции ног и/или рук во время восстановительного периода после травм или операций, зелёного цвета;
14. Мини велотренажер, складной арт. SF 0924, чёрно-синий – легкий, складной тренажер для повышения выносливости сердечно-сосудистой системы, улучшения и поддерживания тонуса мышц, улучшения кровообращения, лимфотока, уменьшения болевых ощущений и восстановления двигательной функции ног и/или рук во время восстановительного периода после травм или операций, чёрно-синего цвета;
15. Мини велотренажер, складной арт. SF 0949, чёрно-зелёный - легкий, складной тренажер для повышения выносливости сердечно-сосудистой системы, улучшения и поддерживания тонуса мышц, улучшения кровообращения, лимфотока, уменьшения болевых ощущений и восстановления двигательной функции ног и/или рук во время восстановительного периода после травм или операций, чёрно-зеленого цвета;
16. Мини велотренажер, складной арт. SF 0950, чёрно-красный - легкий, складной тренажер для повышения выносливости сердечно-сосудистой системы, улучшения и поддерживания тонуса мышц, улучшения кровообращения, лимфотока, уменьшения болевых ощущений и восстановления двигательной функции ног и/или рук во время восстановительного периода после травм или операций, чёрно-красного цвета;

Технические характеристики изделия представлены в таблице 1. Характеристики составляющих представлены в таблице 2.

Таблица 1

Наименование медицинского изделия	Параметр					
	Габаритные размеры, мм (длина (макс.д) х ширина х высота (макс.в), ±10%)	Масса, кг ±10%	Тип Тренажера,-цвет	Высота стойки рулевого управления, мм ±10%	Длина рукоятки, мм ±10%	Длина ножной педали, мм ±10%
1. Тренажер педальный для ног и рук «АЭРОБ НЬЮ» арт. SF 0077, серый	495x405x410	2	механический, серый	410	-	100
2. Тренажер педальный для ног и рук «АЭРОБ НЬЮ» арт. SF 0932, чёрный	495x405x410	2	механический, чёрный	410	-	100
3. Тренажер педальный для ног и рук «АЭРОБ НЬЮ» арт. SF 0933, белый	495x405x410	2	механический, белый	410	-	100
4. Тренажер педальный для ног и рук «АЭРОБ НЬЮ» арт. SF 0934, красный	495x405x410	2	механический, красный	410	-	100
5. Тренажер педальный для ног и рук арт. SF 0922, белый	575x410x505	2,22	механический, белый	505	-	100
6. Тренажер педальный для ног и рук арт. SF 0942, чёрный	575x410x505	2,22	механический, чёрный	505	-	100
7. Тренажер педальный для ног и рук арт. SF 0943, красный	575x410x505	2,22	механический, красный	505	-	100
8. Тренажер педальный для ног и рук арт. SF 0944, зелёный	575x410x505	2,22	механический, зелёный	505	-	100
9. Тренажер педальный для ног и рук арт. SF 0923, чёрный	440x358x380	2,22	механический, чёрный	380	-	100

10. Тренажер педальный для ног и рук арт. SF 0945, белый	440x358x380	2,22	механический, белый	380	-	100
11. Тренажер педальный для ног и рук арт. SF 0946, красный	440x358x380	2,22	механический, красный	380	-	100
12. Тренажер педальный для ног и рук арт. SF 0947, синий	440x358x380	2,22	механический, синий	380	-	100
13. Тренажер педальный для ног и рук арт. SF 0948, зелёный	440x358x380	2,22	механический, зелёный	380	-	100
14. Мини велотренажер, складной арт. SF 0924, чёрно-синий	482x385x380	2,42	механический, чёрно-синий	380	-	100
15. Мини велотренажер, складной арт. SF 0949, чёрно-зелёный	482x385x380	2,42	механический, чёрно-зелёный	380	-	100
16. Мини велотренажер, складной арт. SF 0950, чёрно-красный	482x385x380	2,42	механический, чёрно-красный	380	-	100

Продолжение таблицы 1

Наименование медицинского изделия	**Параметр**		
	Расстояние между педалями/рукоятками, мм ± 10%	Максимальное число оборотов/мин	Максимальный вес пользователя, кг
1. Тренажер педальный для ног и рук «АЭРОБ НЬЮ» арт. SF 0077, серый	200/-	120	100
2. Тренажер педальный для ног и рук «АЭРОБ НЬЮ» арт. SF 0932, чёрный	200/-	120	100
3. Тренажер педальный для ног и рук «АЭРОБ НЬЮ» арт. SF 0933, белый	200/-	120	100

4. Тренажер педальный для ног и рук «АЭРОБ НЬЮ» арт. SF 0934, красный	200/-	120	100
5. Тренажер педальный для ног и рук арт. SF 0922, белый	200/-	120	100
6. Тренажер педальный для ног и рук арт. SF 0942, чёрный	200/-	120	100
7. Тренажер педальный для ног и рук арт. SF 0943, красный	200/-	120	100
8. Тренажер педальный для ног и рук арт. SF 0944, зелёный	200/-	120	100
9. Тренажер педальный для ног и рук арт. SF 0923, чёрный	200/-	120	100
10. Тренажер педальный для ног и рук арт. SF 0945, белый	200/-	120	100
11. Тренажер педальный для ног и рук арт. SF 0946, красный	200/-	120	100
12. Тренажер педальный для ног и рук арт. SF 0947, синий	200/-	120	100
13. Тренажер педальный для ног и рук арт. SF 0948, зелёный	200/-	120	100
14. Мини велотренажер, складной арт. SF 0924, чёрно-синий	200/-	120	100
15. Мини велотренажер, складной арт. SF 0949, чёрно-зелёный	200/-	120	100
16. Мини велотренажер, складной арт. SF 0950, чёрно-красный	200/-	120	100

Таблица 2*

Наименование	Технические характеристики
Гаечный ключ	SF 0923, SF 0945, SF 0946, SF 0947, SF 0948 – габаритные размеры (дхш, мм) 95*27, масса 22 г; SF 0077, SF 0932, SF 0933, SF 0934 – габаритные размеры (дхш, мм) 95*27, масса 20 г;
Шестигранный ключ	SF 0923, SF 0945, SF 0946, SF 0947, SF 0948 – габаритные размеры (дхш, мм) 27*77, масса 20 г; SF 0077, SF 0932, SF 0933, SF 0934 – габаритные размеры (дхш, мм) 27*77, масса 20г;

*Погрешность параметров таблицы 10%

Тренажер устойчив в любых направлениях в положениях для тренировки. Конструкция тренажеров обеспечивает фиксацию откидывающихся составных частей, удобство обслуживания при настройке и регулировке.
Рабочие органы тренажеров отвечают нижеследующим требованиям:
Форма и размеры рукояток рычагов рабочих органов соответствует функциональной анатомии руки и ноги пользователя, обеспечивает удобство их захвата и удержание в процессе пользования. Расстояние между педалями рабочих органов тренажеров и любым другим элементом конструкции тренажера составляет не менее 75 мм, а между педалями и поверхностью пола - не более 300 мм. Диаметр рукояток рабочих органов тренажера, рассчитанных на нагрузку, значение которой превышает 10 Н, составляет от 20 до 45 мм.
Все кромки и углы поверхностей, контактирующие с телом пользователя, имеют радиус закругления не менее 2,5 мм. Все другие кромки деталей, доступных пользователю или третьему лицу, не имеют задир, должны быть закруглены или защищены.
Металлические части тренажеров изготовлены из коррозионно-стойких материалов или защищены от коррозии защитными или защитно-декоративными покрытиями в соответствии с ГОСТ 9.032, ГОСТ 9.301, ГОСТ 9.302. Наружные поверхности частей тренажеров имеют защитно-декоративные покрытия не ниже IV класса ГОСТ 9.032. Лакокрасочные покрытия по ГОСТ 9.104.
Изделия при эксплуатации устойчивы к воздействию климатических факторов для вида климатического исполнения УХЛ 4.2 по ГОСТ 15150.
Изделия при транспортировании устойчивы к воздействию климатических факторов по ГОСТ 15150 для условий хранения 5. Изделия при хранении устойчивы к воздействию климатических факторов по ГОСТ 15150 для условий хранения 2.
Изделия медицинские при эксплуатации и транспортировании устойчивы к механическим воздействиям по ГОСТ Р 50444 для группы 2.
Требования к надежности:
- Средняя наработка на отказ, ч 60000
- Среднее время восстановления, ч не более 2
Изделия нестерильные, многоразового использования.
Поверхности изделия устойчивы к дезинфекции в соответствии с МУ-287-113, химическим методом, 3% раствором перекиси водорода по ГОСТ 177 с добавлением 0,5% моющего средства типа «Лотос» по ГОСТ 25644.
Сырье и материалы, используемые при изготовлении приведены в таблице 3.

Таблица 3

Наименование	Материал и марка	Производитель	Контакт
Стойка тренажера	Сталь Q195	Steel Sea Group Co. LTD.	-
Основание стойки тренажера	Сталь Q195	Steel Sea Group Co. LTD.	-
Колесо для регулировки уровня сложности	Полипропилен S1003	Jinhua Zhaofa Plastic Products Co., LTD.	Кратковременный контакт с неповрежденной кожей
Педаль	Основание – Сталь Q235 Педаль - Полипропилен S1003	Yongkang Xuan Leng Tool Co., LTD. / Jinhua Zhaofa Plastic Products Co., LTD.	Кратковременный контакт с неповрежденной кожей
Рукоятка	Основание – Сталь Q235 Ручка - АБС 0215А	Yongkang Xuan Leng Tool Co., LTD. / Jinhua Zhaofa Plastic Products Co., LTD.	Кратковременный контакт с неповрежденной кожей
Гаечный ключ	Сталь CR-V	Ningde Jiulian Metal Products Co., LTD.	Кратковременный контакт с неповрежденной кожей
Шестигранный ключ	Сталь CR-V	Ningde Jiulian Metal Products Co., LTD.	Кратковременный контакт с неповрежденной кожей
Упаковка	Пятислойный микрогофрокартон	Yongkang Qianjin Printing Factory	-

9. Комплект поставки

1. Тренажер медицинский для активно-пассивной реабилитации верхних и нижних конечностей BRADEX® по ТУ 32.50.50-003-76456205-2022 одного варианта исполнения - 1 шт.
2. Гарантийный талон -1 шт.
3. Инструкция по применению – 1 шт.
4. Гаечный ключ -1 шт.
5. Шестигранный ключ-1 шт.

10. Требования безопасности, в т.ч. охрана окружающей среды

10.1 В условиях эксплуатации изделия должны быть нетоксичными.
10.2 Производственные помещения и оборудование должно соответствовать требованиям, действующим на данный момент правилам и нормативам.
10.3 Производственные и складские помещения должны быть оборудованы приточно-вытяжной вентиляцией по ГОСТ 12.4.021, обеспечивающей состояние воздуха рабочей зоны, соответствующее требованиям ГОСТ 12.1.005.
10.4 Параметры микроклимата, уровни физических факторов, содержание пыли и вредных веществ в воздухе рабочих зон всех производственных помещений с постоянным или непостоянным пребыванием в них людей, должны соответствовать действующим санитарным правилам, нормам и гигиеническим нормативам.
10.5 Пожарная безопасность производства должна обеспечивать соблюдение требований ГОСТ 12.1.004, взрывобезопасность по ГОСТ 12.1.010, электростатическая искробезопасность по ГОСТ 12.1.018.
10.6 Производственные и складские помещения должны быть обеспечены необходимыми средствами пожаротушения и противопожарным оборудованием по ГОСТ 12.4.009.
10.7 Работники, занятые в производстве продукции, должны быть обеспечены спецодеждой, спецобувью и другими средствами индивидуальной защиты, в соответствии с требованиями технологического процесса и ГОСТ 12.4.011.
10.8 Все работающие предприятия должны проходить обязательные предварительные (при поступлении на работу) и периодические медицинские осмотры в соответствии с законодательством РФ.

ТРЕБОВАНИЯ ОХРАНЫ ОКРУЖАЮЩЕЙ СРЕДЫ

10.9 Требования к санитарной охране атмосферного воздуха, почвы и водных объектов должны соответствовать действующим санитарно-эпидемиологическим правилам и гигиеническим нормативам, установленным в законодательстве РФ.
10.10 Технология производства изделий не предполагает образование жидких отходов. Производство изделий не должно выделять в окружающую среду токсичных веществ и оказывать раздражающего, сенсибилизирующего воздействия на человека и должно соответствовать требованиям ГОСТ ISO 10993-1.
10.11 Утилизация или уничтожение технологических потерь, образующихся при производстве изделий, а также готовой продукции, при ее несоответствии требованиям настоящих технических условий, должны проводиться в соответствии с действующими нормами и требованиями.
10.12 Запрещается неорганизованное сжигание бывших в употреблении изделий.

11. Подготовка к работе и порядок работы

Важная информация

- Храните в местах, недоступных для детей и животных.
- Храните вдали от нагревательных приборов.
- Хранить вдали от воды и других жидкостей.
- Прекратите использование при возникновении дискомфорта.
- Не используйте при повреждении тренажера.
- Не используйте в состоянии алкогольного опьянения и при плохом самочувствии.

Рекомендации по использованию для артикулов:
SF 0077, SF 0932, SF 0933, SF 0934, SF 0923, SF 0945, SF 0946, SF 0947, SF 0948, SF 0922, SF 0942, SF 0943, SF 0944, SF 0924, SF 0949, SF 0950 предусмотрен следующий порядок работы.

Тренировка мышц ног

- Установите подходящий уровень нагрузки

Примечание: для увеличения нагрузки вращайте ручку по часовой стрелке, для уменьшения - против часовой стрелки.

- Сядьте на стул, в кресло или на диван и установите тренажер на пол на удобное для Вас расстояние
- Поставьте ноги на педали и зафиксируйте их ремнями, установив требуемую длину при помощи специальных отверстий
- Начните тренировку, крутя педали вперед или назад

Тренировка мышц рук

-Установите подходящий уровень нагрузки

Примечание: для увеличения нагрузки, вращайте ручку по часовой стрелке, для уменьшения - против часовой стрелки.

-Установите тренажер на стол и сядьте на стул перед тренажером

Примечание: следите за тем, чтобы во время использования тренажера Ваша спина оставалась прямой.

-Обхватите педали ладонями

-Начните тренировку, крутя педали вперед или назад

Подготовка к эксплуатации для вариантов исполнения SF 0077, SF 0932, SF 0933, SF 0934:

1. Соедините основную раму тренажера с ножками при помощи крепежных болтов, используя ключи в комплекте

2. Вставьте резистор и закрепите его к раме при помощи гаечного ключа

3. Установите колесо регулировки нагрузки в отверстие и зафиксируйте ее, повернув до зацепления с резистором



Схема для вариантов исполнения SF 0077, SF 0932, SF 0933, SF 0934:

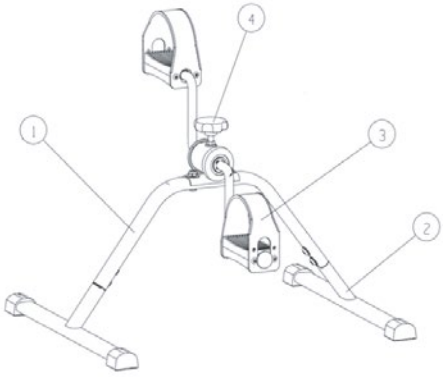

№	Наименование	Изображение
1	Стойка тренажера	
2	Основание стойки тренажера	
3	Педаль	
4	Колесо для регулировки уровня сложности	

Подготовка к эксплуатации для вариантов исполнения SF 0923, SF 0945, SF 0946, SF 0947, SF 0948:

1. Прикрепите ножки к основной раме тренажера при помощи 4 винтов и гаек, убедитесь, что гайки надежно фиксируют конструкцию.

2. Прикрепите вращающуюся рукоятку к педали и установите педаль на раму тренажера с помощью 2 винтов и гаек. Затяните гайки как можно сильнее.

3. Выполнив предыдущие этапы, вы можете начать использовать тренажер. Если конструкция раскачивается, это означает, что резиновые ножки неравномерно прилегают к полу. Необходимо затянуть или ослабить винты на ножках, чтобы 4 ножки прилегали ровно к полу.

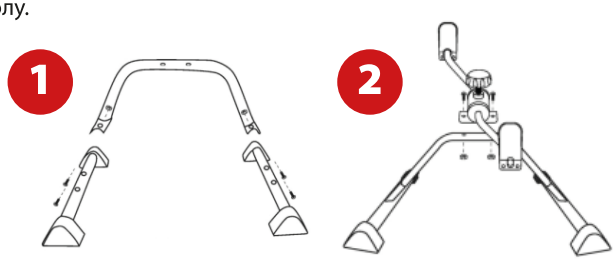

Схема для вариантов исполнения SF 0923, SF 0945, SF 0946, SF 0947, SF 0948:

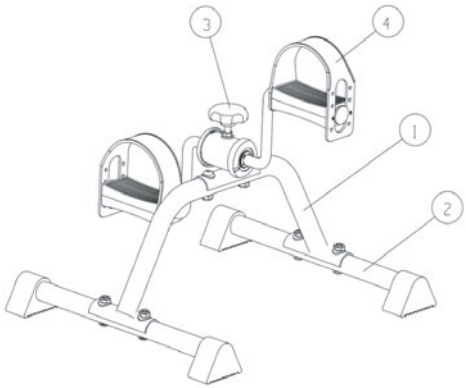

№	Наименование	Изображение
1	Стойка тренажера	
2	Основание стойки тренажера	
3	Колесо для регулировки сложности	
4	Педаль	

Подготовка к эксплуатации для вариантов исполнения SF 0922,SF 0942, SF 0943, SF 0944:



1. Достаньте тренажер из коробки. Для установки раздвиньте стойки тренажёра - вы должны услышать характерный щелчок.
2. Установите винт регулировки нагрузки в отверстие и надежно зафиксируйте его.
3. При использовании изделия проверьте, надежно ли установлен тренажер на полу или столе.
4. Для того что бы сложить тренажер, потяните за рычажок и сложите стойки.

Схема для вариантов исполнения SF 0922, SF 0942, SF 0943, SF 0944:

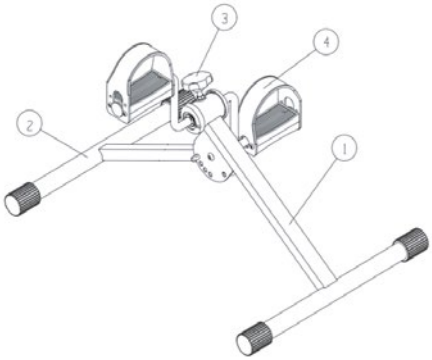

№	Наименование	Изображение
1	Стойка тренажера	
2	Основание стойки тренажера	
3	Колесо для регулировки сложности	
4	Педаль	

Подготовка к эксплуатации для вариантов исполнения SF 0924, SF 0949, SF 0950:

1. Достаньте тренажер из коробки. Чтобы разложить складную конструкцию тренажера, потяните ножки в противоположных направлениях, пока они не зафиксируются на месте - вы услышите характерный щелчок.

2. Используйте винт регулировки нагрузки, чтобы увеличить /уменьшить силу натяжения устройства - вставьте ее в верхнюю часть устройства и ослабляйте/затягивайте соответствующим образом, пока не достигнете комфортного уровня.

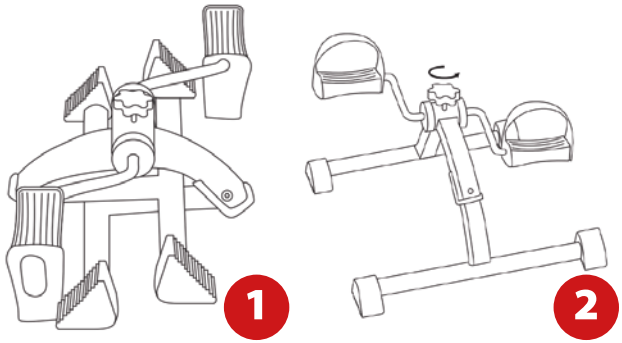

3. Чтобы сложить тренажёр утопите рычажок на корпусе и сложите стойки.

Схема для вариантов исполнения SF 0924, SF 0949, SF 0950:

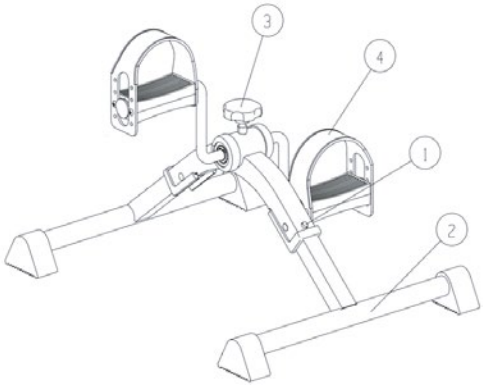

№	Наименование	Изображение
1	Основание стойки тренажера	
1	Стойка тренажера	
3	Колесо для регулировки сложности	
4	Педаль	

12. Срок службы (годности) и указание на запрет использования медицинского изделия по истечении срока службы (годности).

Средний срок службы медицинских изделий 5 лет. Изделия медицинские являются ремонтопригодными изделиями. За предельное состояние принимают такое состояние медицинского изделия, при котором восстановление его работоспособности экономически нецелесообразна.

13. Условия хранения и транспортировки.

Изделия медицинские транспортируются всеми видами крытых транспортных средств в соответствии с требованиями ГОСТ Р 50444 и правилами перевозки грузов, действующими на каждом виде транспорта.
Транспортирование изделий медицинских морским транспортом производится в соответствии с «Правилами безопасности морской перевозки генеральных грузов».
Вид отправки – контейнерами, мелкая малотоннажная, повагонная отправка.
Условия при транспортировке изделий медицинских соответствуют условиям хранения 5 по ГОСТ 15150.
В упаковке предприятия-изготовителя изделия должны храниться в закрытом помещении для условий хранения 2 по ГОСТ 15150. Хранение должно обеспечиваться при тех же условиях в складских помещениях, исключающих воздействие атмосферных осадков и агрессивных сред.

14. Техническое обслуживание.

В случае неисправности изделия в течение гарантийного срока - «Владелец» должен направить в адрес предприятия-изготовителя следующие документы:
•заявку на ремонт (замену) с указанием своего адреса и контактного телефона;
•гарантийный талон.

При обнаружении неисправности в изделии следует обратиться к производителю для проведения ремонта по следующему адресу:
Общество с ограниченной ответственностью «Технологии здоровья»
Российская Федерация, 117405, г. Москва, Варшавское шоссе д.145, корп. 8.
+7(495) 647-09-59
market@bradex.ru

Регулярный осмотр

Для более безопасного использования продукта пользователь может проводить регулярный осмотр в соответствии с инструкциями ниже.

План технического обслуживания пользователя:

Проверка/калибровка	Период
Внешний вид Проверить наличие физических повреждений изделия	По необходимости

Для безопасной эксплуатации изделия рекомендуется выполнять процедуры регулярного осмотра.

Чистка и дезинфекция

Инструменты для чистки: чистая вата или губка.
Моющее средство: раствор перекиси водорода с добавлением моющего средства типа «Лотос» (в соответствии МУ 287-113)
Процесс чистки: смочить чистую вату или губку раствором перекиси водорода с моющим средством и почистить внешние части изделия.

Необходимость калибровки для обеспечения надлежащей и безопасной работы медицинского изделия в течение срока его службы:
Не требуется

Методы снижения рисков, связанных с установкой, калибровкой или техническим обслуживанием медицинского изделия:
Не требуется

15. Указание, при необходимости, специальных мер предосторожности при уничтожении неиспользованных медицинских изделий (утилизация).

Использованные изделия утилизируются в соответствии с СанПиНом 2.1.3684. По степени опасности отходов – класс А, как эпидемиологические безопасные отходы и утилизируются как бытовые отходы.

16. Гарантии изготовителя

Изготовитель гарантирует соответствие изделия требованиям настоящих технических условий при соблюдении потребителем правил хранения, транспортирования и эксплуатации.
Гарантия изготовителя не распространяется в случаях если повреждение или неисправность вызвана:
-механическим повреждением тренажера или его принадлежностей, неправильным использованием, износом, халатным отношением;
-попаданием внутрь тренажера посторонних предметов, веществ, жидкостей, насекомых;
-эксплуатацией тренажера с нарушением инструкции и/или требований безопасности;
-в случае если в течении гарантийного срока, тренажер разбирался и/или ремонтировался.
Гарантийный срок эксплуатации и хранения составляет 12 месяцев с момента эксплуатации изделия.

17. Маркировка

17.1 Маркировка изделия должна содержать следующую информацию:
- наименование и (или) товарный знак предприятия-изготовителя, адрес;
- наименование изделия и тип изделия (вариант исполнения);
- дата производства;
- код партии;
- срок службы;
- номер регистрационного удостоверения (указывается при получении).

Место нанесения маркировки на изделии или табличке, прикрепленной к нему.
17.2 Транспортная маркировка по ГОСТ 14192. Маркировка транспортной упаковки должна быть выполнена типографическим или печатным способом на бумажном ярлыке, либо типографическим или печатным способом на поверхностях транспортной упаковки с указанием:
- наименование и (или) товарный знак предприятия-изготовителя, адрес;
- наименование изделия и тип изделия (вариант исполнения);
- дата производства;
- код партии;
- фотографическое изображение варианта исполнения изделия;
- срок службы;
- гарантийный срок эксплуатации и хранения;
- размер изделия, основной материал;
- условия хранения и условия утилизации;
- масса нетто и масса брутто;

- номер регистрационного удостоверения;
- комплектация;
- qr-код продукции;
- штрих-код;
- символы: «Хрупкое, обращаться осторожно», «Не допускать воздействия солнечного света», «Не допускать воздействия влаги», «Петля Мебиуса»;
- надписи: «Хранить в местах не доступных для детей и животных», «Дату производства смотрите на упаковке», «Изделие предназначено для многократного использования»;
- номер регистрационного удостоверения (указывается при получении);
- дополнительная информация: область применения, вид медицинского изделия, условия эксплуатации, показания к применению, противопоказания к применению, обозначения соц. сетей;
- уполномоченное лицо по претензиям;
- страна производства и место производства.

17.3 Символы, используемые при маркировке:

	Изготовитель
	Дата изготовления
	Код партии
	Qr-код
	Штрих-код
BRADEXRUSSIA BRADEXMOSCOW	Обозначение соц. сетей
	Петля Мебиуса
	Хрупкое, обращаться осторожно

	Не допускать воздействие солнечного света
	Не допускать воздействия влаги

18. ГАРАНТИЙНЫЙ ТАЛОН на ремонт (замену) в течение гарантийного срока

BRADEX™ Fitness

ГАРАНТИЙНЫЙ ТАЛОН

Наименование изделия _____ Артикул _____

Название организации-продавца _____

Дата продажи «_____» _____ 20____ г.

Подпись продавца _____ Печать М.П.

Гарантийный срок _____

Гарантийная мастерская (наименование) _____

ОТРЫВНОЙ ТАЛОН ДЛЯ ПОКУПАТЕЛЯ

Модель _____

Печать сервисного центра М.П.

Изделие принято в ремонт «_____» _____ 20____ г.

Изделие возвращено из ремонта «_____» _____ 20____ г. Подпись мастера _____

Изделие возвращено. Претензий по внешнему виду, работоспособности и комплектации аппарата не имею.

Подпись покупателя _____ Ф.И.О. покупателя _____

Гарантия на тренажеры Bradex - 1 год, не распространяется на колеса и подшипники.

BRADEX RUSSIA

BRADEX MOSCOW

Уполномоченное лицо по претензиям:
ООО «Технологии здоровья»,
Российская Федерация, 117405, Москва,
ул. Варшавское шоссе, д.145, корп. 8.
Тел.: 8 (495) 647-09-59, 8 (495) 648-26-66,
www.bradex.ru

Номер регистрационного удостоверения:
РУ № РЗН2024/23462
от 26.08.2024



Перед началом эксплуатации ознакомьтесь с инструкцией



Храните в местах, недоступных для детей и животных